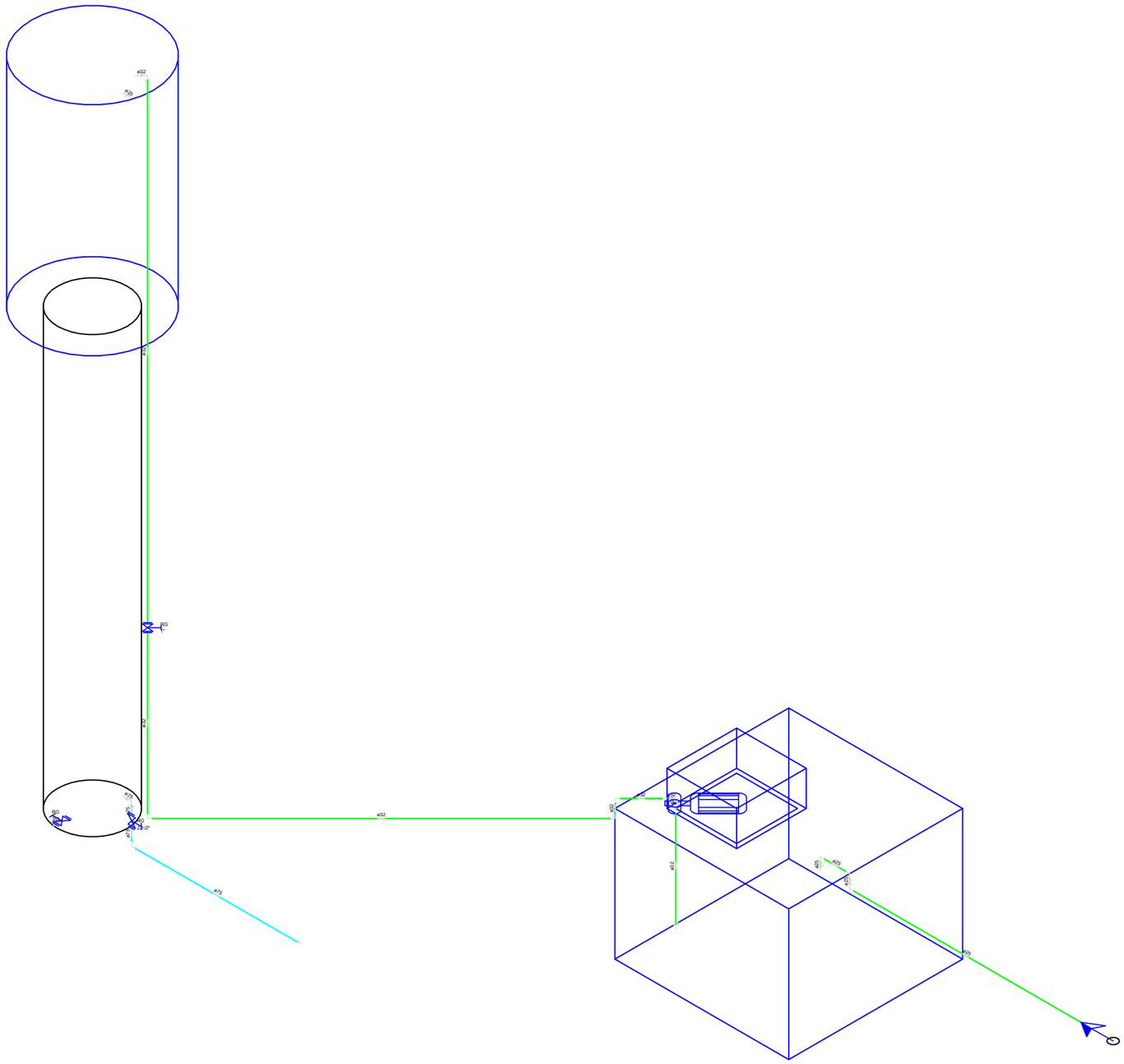

Detalhe H1

Legenda das indicações
RG Registro PVC soldável

Legenda	
	Alimentador Predial
	Bombas
	Registro PVC soldável - RG

PREFEITURA MUNICIPAL DE VÁRZEA GRANDE
amar · cuidar · acreditar

PREFEITURA MUNICIPAL DE VÁRZEA GRANDE

Av. Castelo Branco, Espaço Municipal, 2500 - Centro Sul, Várzea Grande/MT
CEP 78125-700 - Fone/Fax: 65 3688 8000

PROJETO:	ASSUNTO:	DATA:	UNIDADE:	ESCALA:
REFORMA DE RESERVATÓRIO	DETALHES	06/09/2017	Metro	S/ ESC.

LOCALIZAÇÃO:
AV. LEONCIO L. DE MIRANDA, CAPELA DO PISSARRÃO - VÁRZEA GRANDE/MT
EMEB ANTONIO SALÚSTIO AREIAS

RESPONSAVEL TÉCNICO

AUTOR DO PROJETO:
CLEITON RODRIGO DA COSTA ARRUDA
ENGº. CIVIL
CREA - MT 038821

FOLHA:
3/4